hansgrohe

Zesis M33
Einhebel-Küchenmischer 150, Metall Ausziehbrause, 2jet
Oberfläche: **Edelstahl Finish** Artikelnummer: **74820800**

Beschreibung

Merkmale

- ComfortZone 150
- Schwenkbereich 150°
- Laminarstrahl, Brausestrahl
- Brausestrahl arretierbar, Strahlumstellung durch Tastendruck und Strahlrückstellung automatisch durch Schließen der Armatur
- Quick-Connect Schlauch
- maximale Durchflussmenge bei 3 bar: 8,2 l/min
- Keramikmischsystem
- Temperaturbegrenzung einstellbar
- Rückflussverhinderer integriert
- für Durchlauferhitzer geeignet
- Auszugslänge bis zu 50 cm
- Metall-Ausziehbrause
- DVGW_NW-6506DM0748
- PA-IX 17554/IO

Technologie

Zertifikate / Nachhaltigkeit

DIN DVGW CERT

Produktabbildung
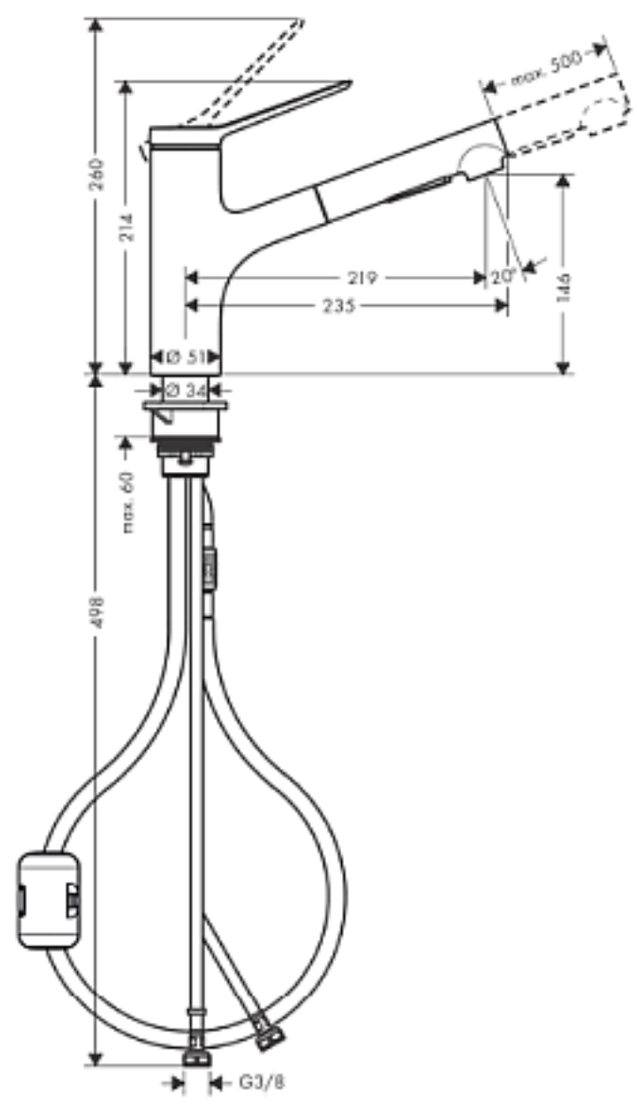
Maßzeichnung