hansgrohe

**Zesis M33**
**Einhebel-Küchenmischer 160, Metall Ausziehbrause, 2jet**
Oberfläche: **Mattschwarz** Artikelnummer: **74822670**

## Beschreibung

**Merkmale**

- ComfortZone 160
- Schwenkbereich 150°
- Laminarstrahl, Brausestrahl
- Brausestrahl arretierbar, Strahlumstellung durch Tastendruck und Strahlrückstellung automatisch durch Schließen der Armatur
- MagFit magnetische Brausehalterung
- Quick-Connect Schlauch
- maximale Durchflussmenge bei 3 bar: 8,2 l/min
- Keramikmischsystem
- Temperaturbegrenzung einstellbar
- Rückflussverhinderer integriert
- für Durchlauferhitzer geeignet
- Auszugslänge bis zu 50 cm
- Metall-Ausziehbrause
- DVGW_NW-6506DM0748
- PA-IX 17554/IO

## Technologie

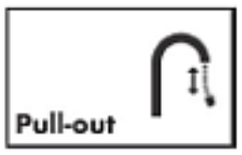

## Zertifikate / Nachhaltigkeit

DIN DVGW CERT

## Produktabbildung
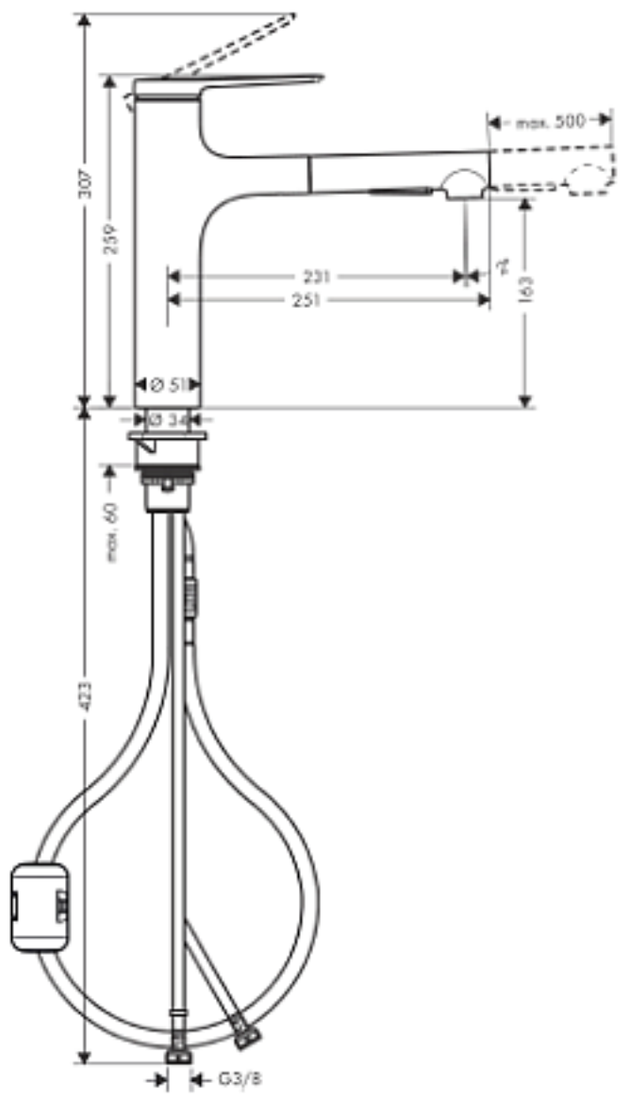
## Maßzeichnung